Rama R1a 13 szt.
skala 1 : 50

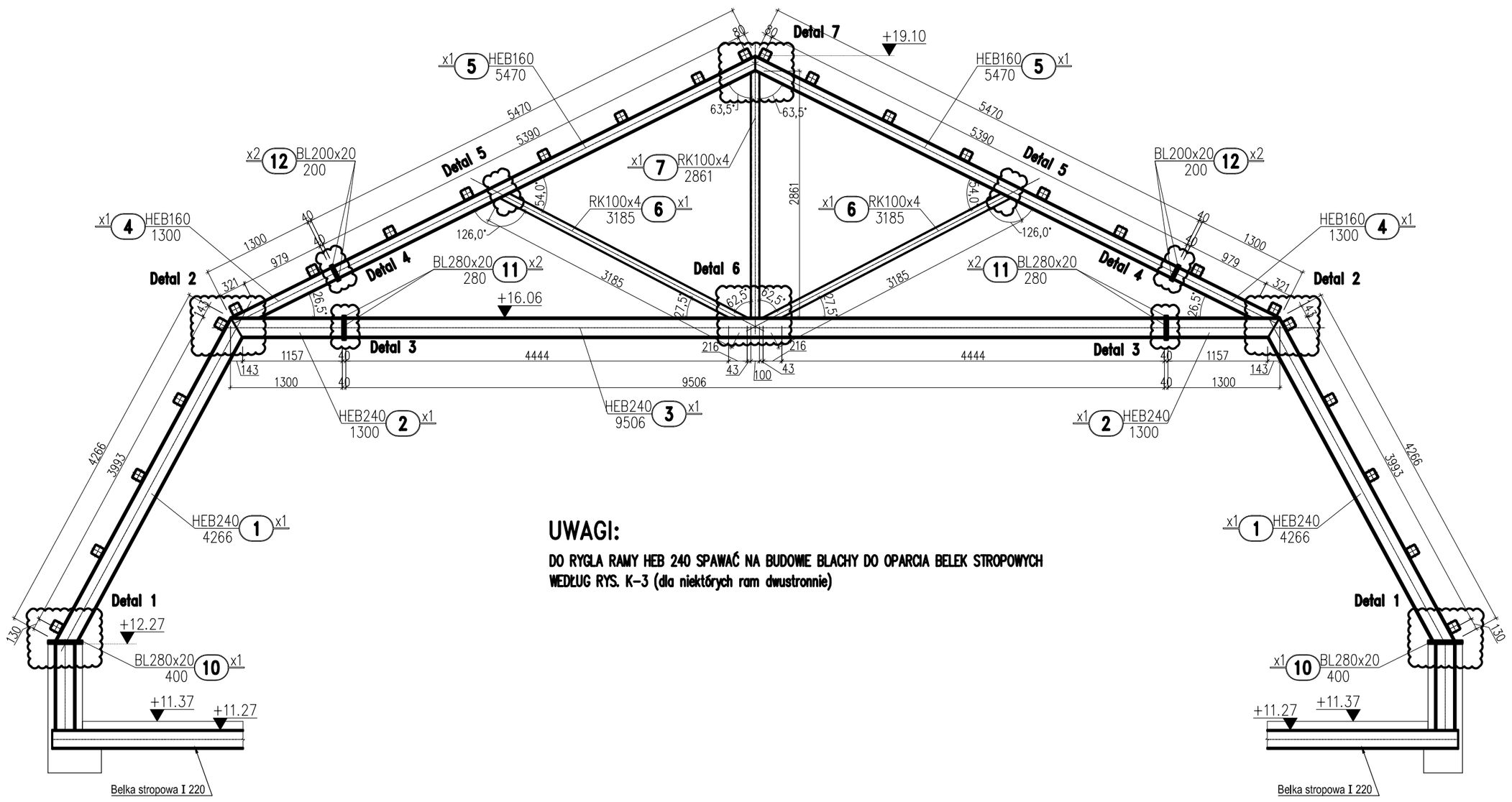

UWAGI:

DO RYGLA RAMY HEB 240 SPAWAĆ NA BUDOWIE BLACHY DO OPARCIA BELEK STROPOWYCH WEDŁUG RYS. K-3 (dla niektórych ram dwustronnie)

WYKAZ STALI PROFILOWEJ

data	sztuk	symbol	nazwa elementu
2018-12-19		R1a	Rama dachowa R1a

lp.	numer	sztuk	profil	stal	dł.[mm]	masa jedn. [kg/szt]	masa całk. całk.[kg]	pow. jed. [m²]	UWAGI
1	1	26	HEB240	S235	4266	83.2	9228.2	153.1	
2	2	26	HEB240	S235	1300	83.2	2812.2	46.6	
3	3	13	HEB240	S235	9506	83.2	10281.7	170.5	
4	4	26	HEB160	S235	1300	42.6	1439.9	31	
5	5	26	HEB160	S235	5470	42.6	6058.6	130.6	
6	6	26	RK100x4	S235	3185	11.9	985.4	32.3	
7	7	13	RK100x4	S235	2861	11.9	442.6	14.5	
8	10	26	BL280x20	S235	400	43.96	457.2	6.2	
9	11	52	BL280x20	S235	280	43.96	640.1	8.7	
10	12	52	BL200x20	S235	200	31.4	326.6	4.6	
SUMA							**32673**	**598.1**	
elementy dodatkowe 5%							**1634**		
SUMA CAŁKOWITA							**34306**	**598.1**	

UWAGI:

1. PROJEKT KONSTRUKCYJNY ROZPATRYWAĆ ŁĄCZNIE Z PROJEKTEM ARCHITEKTONICZNYM I PROJEKTAMI BRANŻOWYMI.
2. RYSUNEK NALEŻY ROZPATRYWAĆ ŁĄCZNIE Z POZOSTAŁYMI RYSUNKAMI KONSTRUKCYJNYMI I OPISEM TECHNICZNYM.
3. PROJEKTANT POWINIEN BYĆ POWIADOMIONY O JAKICHKOLWIEK NIEZGODNOŚCIACH.
4. WSZYSTKIE WYMIARY PODANO W [mm], RZĘDNE w [m].
5. OBIEKT ISTNIEJĄCY – PRZED ZAMÓWIENIEM/MONTAŻEM ELEMENTÓW WSZYSTKIE WYMIARY SPRAWDZIĆ NA BUDOWIE.
6. RAMY STALOWE KOTWIĆ W ŚCIANACH ATTYKOWYCH ORAZ SPAWAĆ DO BELEK STROPOWYCH.
7. WSZYSTKIE WĘZŁY RAM PRZYJĘTO JAKO SZTYWNE, Z WYJĄTKIEM KRZYŻULCÓW ORAZ SŁUPKÓW Z RK 100x100x4.
8. RAMY STALOWE STĘŻONE POPRZECZNIE PŁATWIAMI Z RK120x120x5 SPAWANYMI DO PASA GÓRNEGO RAM CO 100cm. DETAL MOCOWANIA PŁATWI DO RAM WG RYS. K-30.
9. DO RYGLA RAMY HEB 240 SPAWAĆ NA BUDOWIE BLACHY DO OPARCIA BELEK STROPOWYCH WEDŁUG RYS. K-3 (dla niektórych ram dwustronnie).
10. POŁĄCZENIE ELEMENTU NR 4 (HEB 160) Z ELEMENTEM NR 2 (HEB240) WYKONAĆ ZA POMOCĄ SPOINY PACHWINOWEJ O GRUBOŚCI WYNOSZĄCEJ 0.5 GRUBOŚCI CIEŃSZEGO ELEMENTU – W PRZYPADKU STOSOWANIA SPOIN DWUSTRONNYCH.
11. W OSI ŚRODKOWEJ RAM DACHOWYCH (W KALENICY) WYKONAĆ STĘŻENIE PIONOWE Z L80x80x8 WG RYS. K-2. BLACHY WĘZŁOWE I DETAL STĘŻEŃ PIONOWYCH WG RYS. K-31.
12. WSZYSTKIE ELEMENTY STALOWE ZABEZPIECZYĆ ANTYKOROZYJNIE POWŁOKAMI MALARSKIMI.
13. WYKONAĆ SYSTEMOWE ZABEZPIECZENIE (OBUDOWANIE) P.POŻ. RAM STALOWYCH. WYMAGANA ODPORNOŚĆ OGNIOWA R120.

STAL PROFILOWA S235

Detal 1
skala 1 : 10

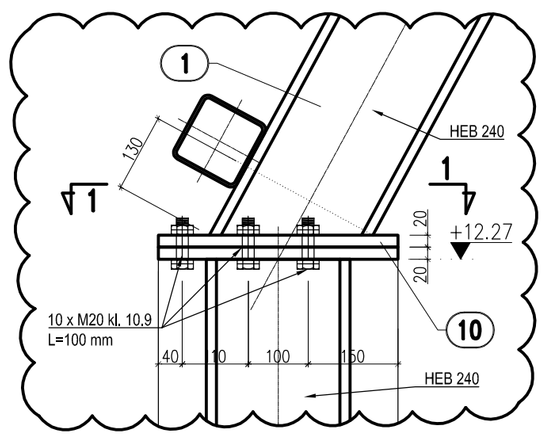

Detal 2
skala 1 : 10

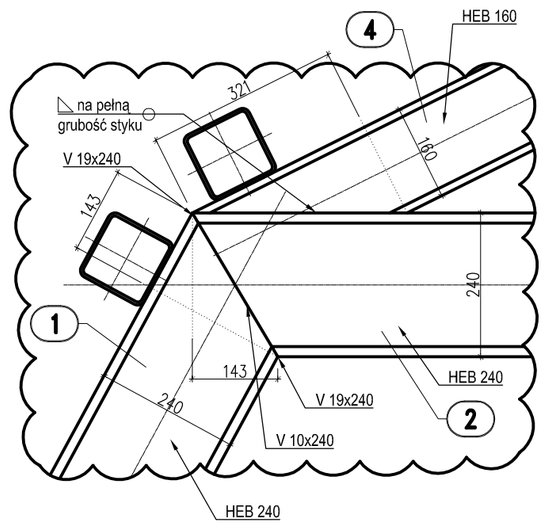

Detal 3
skala 1 : 10

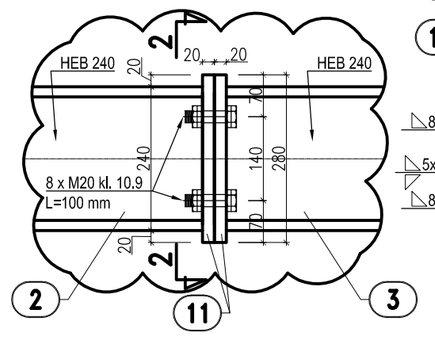

Przekrój 2–2
skala 1 : 10

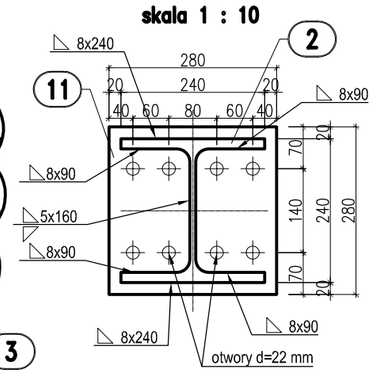

Detal 4
skala 1 : 10

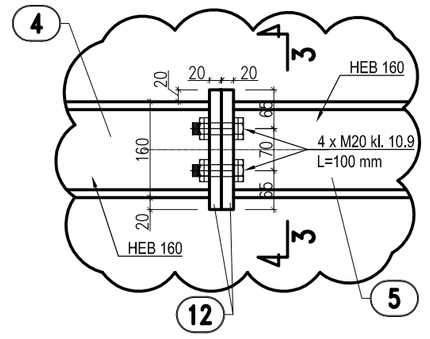

Przekrój 3–3
skala 1 : 10

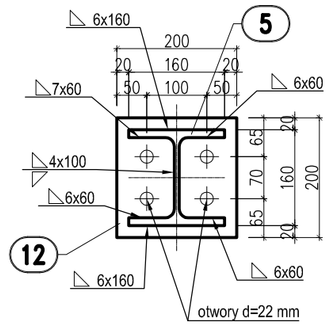

Przekrój 1–1
skala 1 : 10

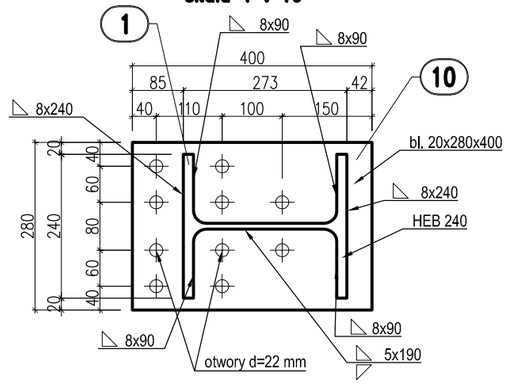

Detal 5
skala 1 : 10

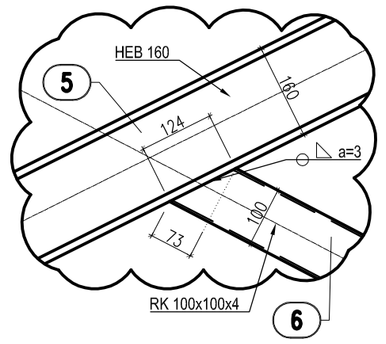

Detal 6
skala 1 : 10

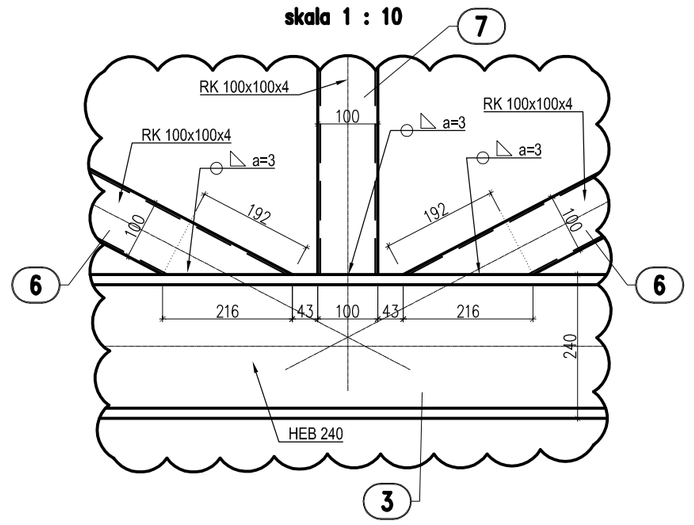

Detal 7
skala 1 : 10

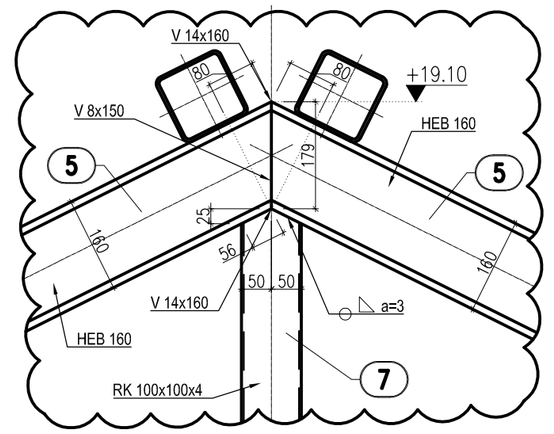

Projekt
Projekt zamienny remontu konserwatorskiego oraz przebudowy budynku Akademii Zamojskiej wpisanego do rejestru zabytków w zakresie: zmiany zagospodarowania dziedzińca, wyburzenia otworu drzwiowego na parterze, zmiany układu funkcjonalnego pomieszczeń na poddaszu oraz zmiany układu okien dachowych i otworów technicznych na dachu od strony dziedzińca

Etap
III

Adres
dz. ew. nr 16/6
ul.Akademicka 8,
Zamość

Inwestor
MIASTO ZAMOŚĆ
Rynek Wielki 13
22-400 Zamość

Branżowe Biuro Projektowe
GORYCKI & SZNYTERMAN
HEADFIRST TECHNOLOGIES
Gorycki & Sznyterman Sp. z o. o.
ul. Chałubińskiego 53, 30 - 698 Kraków
tel. 012 259 13 00, fax 012 259 13 02
www.fpgs.pl

ARKONA
PRACOWNIE KONSERWACJI ZABYTKÓW "ARKONA" Spółka z o.o.
31 - 115 Kraków, Plac Sikorskiego 3/8, tel. (12) 421 24 41, fax. (12) 422 24 93, www.pkz-arkona.pl

NEW AMSTERDAM
New Amsterdam
31 - 533 Kraków, ul. Fabryczna 20a,
tel. (12)399 46 28, e-mail: office@newamsterdam.pl, www.newamsterdam.pl

Branża konstrukcja - Projektant
mgr inż. Łukasz Ślaga
nr uprawnień
upr. MAP/0219/PWBKb/16 Podpis

Branża konstrukcja - Projektant
mgr inż. Ewa Prochwicz
nr uprawnień
upr. BPP 268/80 Podpis

Branża konstrukcja - Projektant
mgr inż. Tomasz Sadowski
Podpis

Branża konstrukcja - Sprawdzający
mgr inż. Paweł Nowak
nr uprawnień
upr. nr MAP/0509/PWBKb/15 Podpis

Nazwa rysunku
RAMA DACHOWA R1a

Data	Skala	Format
02.2019	1:50, 1:10	700x420

Faza Projektu
PROJEKT WYKONAWCZY

Nr Rysunku
K-10